PRZEKRÓJ PODŁUŻNY PRZEPUSTU DROGOWEGO ø600

SKALA 1:50

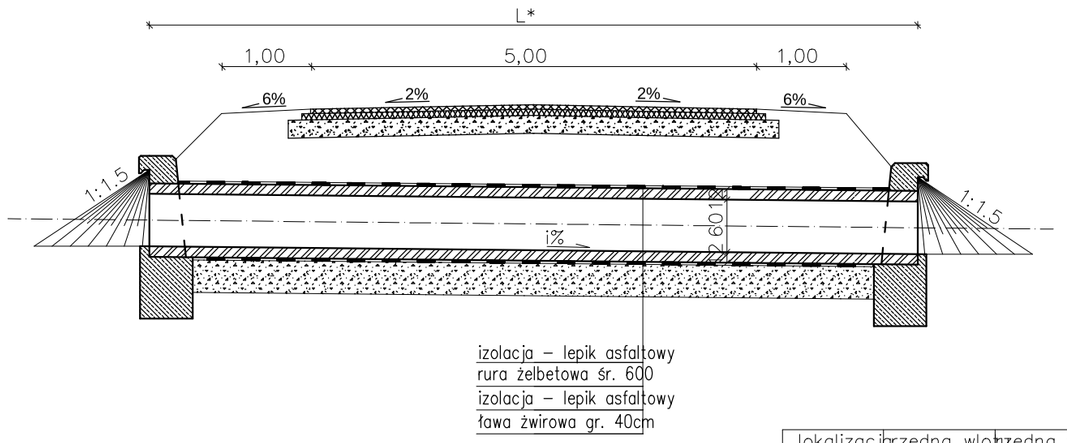

lokalizacja (km)	rzędna wlotu	rzędna wylotu	długość (m)	spadek (%)
0+706,85	139,20	139,10	10	1
1+887,12	144,60	144,52	8,5	1

Przekrój poprzeczny

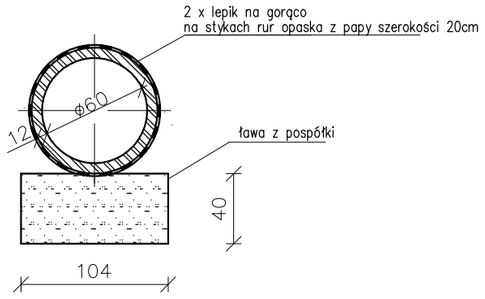

UWAGA:

L* – długość zgodnie z oznaczeniem na rys. nr 2

ZPI „LAZAR" Adam Łazarski, 18-400 Łomża, ul. Kierzkowa 118A tel. 086-2180244, kom. 607913126 NIP: 718-111-06-86 REGON: 200147783			
Nazwa i adres inwestycji	*Przebudowa drogi gminnej nr 105730B – ul. Lipowa we wsi Giełczyn*		
Inwestor	*GMINA ŁOMŻA*		
Nazwa rysunku	***PRZEPUST RUROWY ŻELBETOWY Ø600 – przekrój podłużny***		
Data opracowania: *10/2010 r.*	Faza: P.W.	Skala: *1:50*	Nr rys. 5/1
Branża	Imię i nazwisko	Nr uprawnień Izba inż.	Podpis
Drogowa: autor	mgr inż. Adam Łazarski	UAN 7342-38/92 PDL/BD/1800/01	
Sprawdził	mgr inż. Janusz Nowakowski	UAN 7342-113/92 PDL/BD/0349/03	

PRZEPUST RUROWY ŻELBETOWY ø600
ZBROJENIE ŚCIANKI CZOŁOWEJ

SKALA 1:50

PRZEKRÓJ B–B

Stal St 3 Sx
Beton B–30

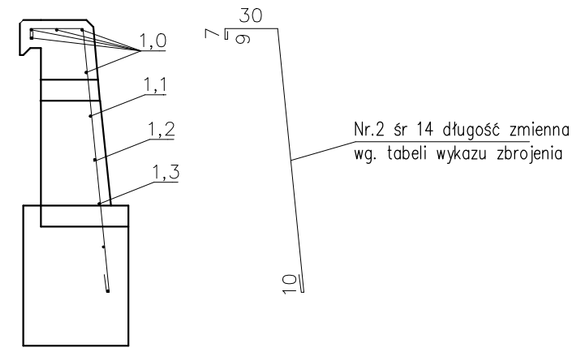

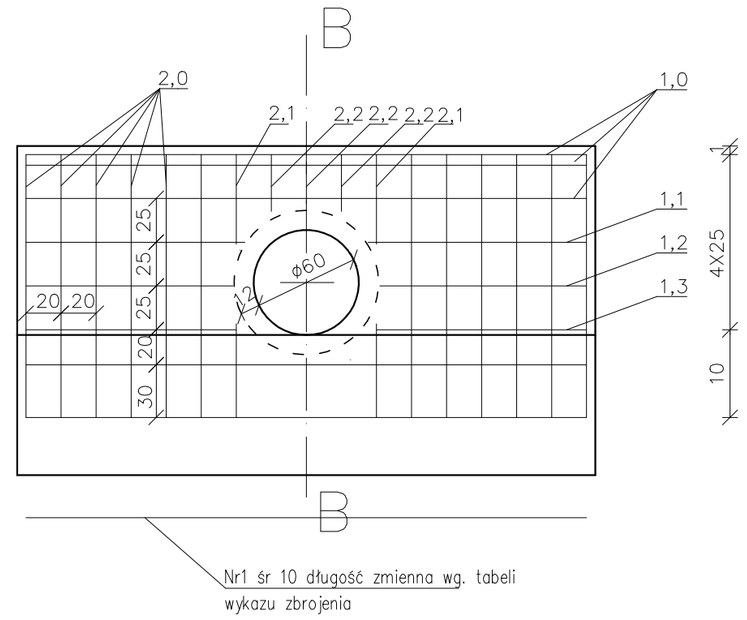

ZPI „LAZAR" Adam Łazarski, 18-400 Łomża, ul. Kierzkowa 118A tel. 086-2180244, kom. 607913126 NIP: 718-111-06-86 REGON: 200147783			
Nazwa i adres inwestycji	*Przebudowa drogi gminnej nr 105730B – ul. Lipowa we wsi Giełczyn*		
Inwestor	*GMINA ŁOMŻA*		
Nazwa rysunku	***PRZEPUST RUROWY ŻELBETOWY Ø600 – zbrojenie ścianki czołowej***		
Data opracowania: *10/2010 r.*	Faza: P.W.	Skala: *1:50*	Nr rys. 5/3
Branża	Imię i nazwisko	Nr uprawnień Izba inż.	Podpis
Drogowa: autor	mgr inż. Adam Łazarski	UAN 7342-38/92 PDL/BD/1800/01	
Sprawdził	mgr inż. Janusz Nowakowski	UAN 7342-113/92 PDL/BD/0349/03	

PRZEPUST RUROWY ŻELBETOWY ø600
ŚCIANKA CZOŁOWA

Skala 1:50

PRZEKRÓJ A – A

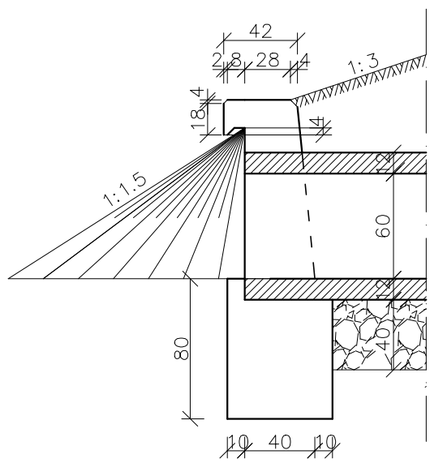

WIDOK Z PRZODU

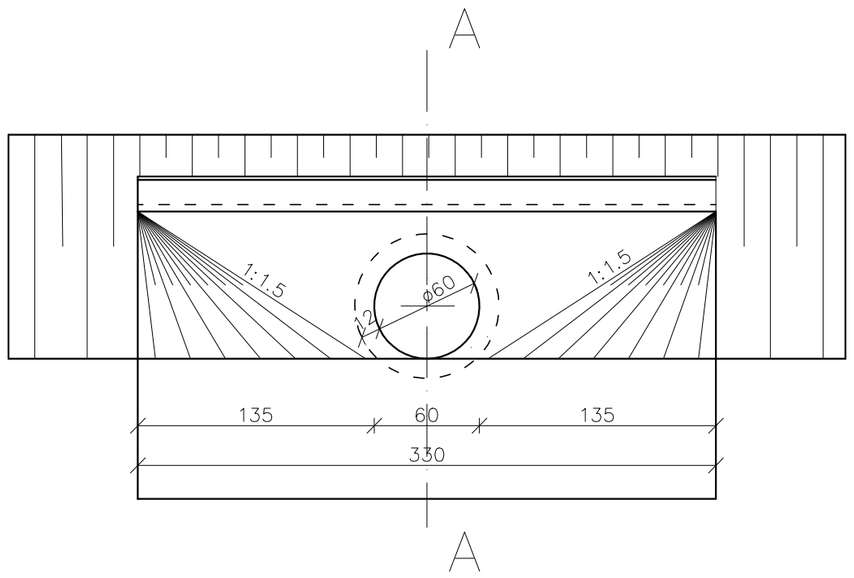

ZPI „LAZAR" Adam Łazarski, 18-400 Łomża, ul. Kierzkowa 118A tel. 086-2180244, kom. 607913126 NIP: 718-111-06-86 REGON: 200147783			
Nazwa i adres inwestycji	*Przebudowa drogi gminnej nr 105730B – ul. Lipowa we wsi Giełczyn*		
Inwestor	*GMINA ŁOMŻA*		
Nazwa rysunku	***PRZEPUST RUROWY ŻELBETOWY Ø600 – ścianka czołowa***		
Data opracowania: *10/2010 r.*	Faza: P.W.	Skala: *1:50*	Nr rys. 5/2
Branża	Imię i nazwisko	Nr uprawnień Izba inż.	Podpis
Drogowa: autor	mgr inż. Adam Łazarski	UAN 7342-38/92 PDL/BD/1800/01	
Sprawdził	mgr inż. Janusz Nowakowski	UAN 7342-113/92 PDL/BD/0349/03	